CONCRETE LIFESTYLES **CONCRETE LIFESTYLES** Intertek

INSTALLATION MANUAL OUTDOOR FIRE TABLES RUSTIC ROUND 36", RUSTIC ROUND 39", EDGEWATER & LAKESHORE MODELS STANDARDS: CSA 2.41-2104, ANSI Z21.97-2014 CERTIFIED FOR USA & CANADA	**MANUEL D'INSTALLATION** Foyer de table extérieur Modèles : Ronde Rustic de 36 po, Ronde Rustic de 39 po, Edgewater et Lakeshore Les réservoirs utilisés avec cet appareil doivent respecter les normes CSA 2.41-2104, ANSI Z21.97-2014 CERTIFIÉ POUR LES ÉTATS-UNIS ET LE CANADA
We recommend that our fire pits be installed and serviced by professionals that are certified in Canada & the US by NFI (National Fireplace Institute)	Nous recommandons de faire installer et réparer nos foyers de table par un professionnel certifié au Canada et aux États-Unis par l'Institut National de Cheminée (NFI).
DANGER – IF YOU SMELL GAS 1. **Shut off gas to the appliance** 2. **Extinguish any open flame** 3. **If odor continues, keep away from the applia**	**DANGER – SI VOUS PERCEVEZ UNE ODEUR DE GAZ** 1. **Couper l'alimentation en gaz de l'appareil;** 2. **Éteindre toute flamme nue;** 3. **Si l'odeur persiste, vous éloigner de l'appareil et appeler immédiatement votre fournisseur de gaz ou le service d'incendie.**
WARNING Do not store or use gasoline or other flammable vapors and liquid in the vicinity of this or any other appliance. An LP –cylinder not connected for use shall not be stored in the vicinity of this or any other appliance.	**AVERTISSEMENT** Ne pas entreposer ou utiliser de l'essence, de vapeurs ou liquides inflammables à proximité de cet appareil ou de tout autre appareil. Un réservoir de propane qui n'est pas raccordé en vue de son utilisation ne doit pas être entreposé dans le voisinage de cet appareil ni aucun autre appareil.
DANGER CARBON MONOXIDE HAZARD This appliance can produce carbon monoxide which has no odor Using it in an enclosed space can kill you. Never use this appliance in an enclosed space such as a camper, tent, car or home.	**DANGER DE MONOXYDE DE CARBONE** Cet appareil peut produire du monoxyde de carbone, un gaz inodore. Utiliser cet appareil dans un endroit fermé peut causer la mort. Ne jamais utiliser cet appareil dans un espace fermé comme un véhicule de camping, une tente, une automobile ou une maison.
WARNING: Improper installation, adjustment, alteration, service or maintenance can cause injury or property damage. Read the installation, operating and maintenance instructions thoroughly before installing or servicing equipment.	**AVERTISSEMENT :** Une installation, un ajustement, une modification, une réparation ou un entretien inapproprié peuvent causer des blessures ou des dommages à la propriété. Lire attentivement les instructions d'installation, de fonctionnement et d'entretien avant d'installer ou d'effectuer l'entretien de cet appareil.

CONCRETE LIFESTYLES **CONCRETE LIFESTYLES** Intertek

WARNING : FOR OUTDOOR USE ONLY! **INSTALLER :** Leave this manual with the appliance **CONSUMER :** Retain this manual for future reference	**AVERTISSEMENT : POUR USAGE EXTÉRIEUR SEULEMENT!** **Installateur** : laisser ce manuel avec l'appareil **Consommateur** : conserver ce manuel pour références futures
SAFETY INFORMATION **IMPORTANT: This appliance should be inspected before use and at least once annually by a qualified service person. More frequent cleaning may be required as necessary. It is imperative that the control compartment, burners and circulating air passageways of the appliance be kept clean.**	**INFORMATION SUR LA SÉCURITÉ** **IMPORTANT : Cet appareil devrait être inspecté avant la mise en service et au moins une fois par année par un technicien qualifié. Des nettoyages plus fréquents peuvent être nécessaires, le cas échéant. Il est primordial de garder propres les compartiments de contrôle, les brûleurs et les passages d'air de circulation de cet appareil.**
DANGER: Carbon monoxide poisoning can lead to death! **CARBON MONOXIDE POISONING:** Early signs of carbon monoxide poisoning resemble the flue, with symptoms including headache, dizziness or nausea. If you experience these signs, the Fire Pit may not be working properly. Get fresh air at once! Have the Fire Pit serviced. Some people are more affected by carbon monoxide than others, including pregnant women, people with heart or lung disease or anemia, those under the influence of alcohol, and those at high altitudes.	**DANGER : L'intoxication au monoxyde de carbone peut entraîner la mort!** **INTOXICATION AU MONOXYDE DE CARBONE :** Les premiers signes d'intoxication au monoxyde de carbone ressemblent à la grippe avec des symptômes comme : maux de têtes, étourdissements et nausées. Si vous ressentez ces symptômes, le foyer peut ne pas fonctionner correctement. Éloignez-vous et respirez de l'air frais! Faite vérifier le foyer. Le risque d'intoxication au monoxyde de carbone est plus élevé pour certaines personnes dont les femmes enceintes, les personnes atteintes de maladie cardiaque, ou de problèmes respiratoires ou d'anémie, les personnes sous l'influence d'alcool et les personnes vivant en haute altitude.
NATURAL GAS AND PROPANE: To assist in detecting leaks, an odorant has been added to natural gas and propane. However this odorant can fade, and gas may be present even though no odor exists.	**GAZ NATUREL ET GAZ PROPANE :** Pour aider à la détection de fuites, un odorant est ajouté au gaz naturel et au gaz propane. Par contre, cette odeur peut se dissiper et ne plus permettre la détection du gaz.
WARNING: Any modification to this appliance or its controls can be dangerous.	**AVERTISSEMENT : Toute modification à cet appareil ou à ses contrôles peut être dangereuse.**
1. This appliance, as supplied, is only for use with the type of gas indicated on the rating plate.	1. Cet appareil, tel que fourni, est conçu pour seulement être utilisé qu'avec le type de gaz indiqué sur la plaque signalétique.
2. When this appliance is connected to a fixed piping system, the installation must conform with local codes or, in the absence of local codes, with the National Fuel Gas Code, ANSI ZZ223.1/NFPA 54; National Fuel Gas Code, National Gas and Propane Installation Code, CSA B149.1; or Propane Storage	2. Lorsque cet appareil est branché sur un système de conduites fixes, l'installation doit être conforme aux codes locaux. En l'absence de codes locaux, suivre le " National Fuel Gas Code, ANSI ZZ223.1/NFPA 54" et les Codes d'installation du gaz naturel et du gaz propane (CSA B149.1) et à l'entreposage et de la manipulation du

and Handling Code, CSA B149.2 as applicable.	propane (CSA B149.2).
3. Keep the appliance area clear and free from combustible materials, gasoline and other flammable vapors and liquids.	3. L'espace autour de l'appareil devrait être dégagé et éloigné de tout matériel combustible, essence ou autres vapeurs ou liquides inflammables.
4. Do not burn solid fuel in this appliance. Do not use this appliance to cook food or to burn paper or other objects.	4. Ne pas utiliser cet appareil avec des combustibles solides. Ne pas utiliser cet appareil pour cuisiner ou pour brûler du papier ou autres matériaux.
5. Children and adults should be alerted to hazards of high surface temperatures and should stay away to avoid burns or clothing ignition.	5. Les enfants et les adultes devraient être prévenus des dangers liés aux surfaces à haute température et se tenir à distance pour éviter les brûlures et les risques d'inflammation des vêtements.
6. Clothing or other flammable materials should not be hung from the appliance, or placed on or near the appliance.	6. Aucun vêtement ou autre matériau inflammable ne devrait être accroché ou déposé sur ou près de l'appareil.
7. Young children should be carefully supervised when they are in the area of the appliance.	7. Surveiller rigoureusement les enfants lorsqu'ils sont à proximité de cet appareil.
8. Do not use the appliance if any part has been under water. Immediately call a qualified service technician to inspect the appliance and to replace any part of the control system and any gas control which has been under water.	8. Ne pas utiliser cet appareil si une ou plusieurs de ses composantes ont été submergées. Contacter immédiatement un technicien qualifié afin d'inspecter l'appareil et changer toutes les pièces du système de contrôle ou du contrôle de gaz qui aient été submergées.
9. Inspect the appliance before each use. Turn the appliance off and let cool before servicing, installing, repairing or covering. Any guard or other protective device removed for servicing the appliance must be replaced prior to operating the appliance. Only a qualified service person should install, service, or repair the appliance.	9. Inspecter l'appareil avant chaque usage. Fermer et laisser l'unité refroidir complètement avant l'entretien, l'installation, la réparation ou l'entreposage. Toute barrière ou système de protection enlevé à des fins de d'entretien doit être remis en place avant de faire fonctionner l'appareil. Seul un technicien qualifié devrait installer, entretenir ou réparer cet appareil.
HIGH ALTITUDE INSTALLATION Gas fireplaces are tested and approved for elevations from 0 to 4,500 feet in Canada and U.S.A. When installing this fireplace at an elevation above 4,500 feet (in Canada) check with local authorities. Consult your local gas utility for assistance in determining the proper orifice for your location.	**INSTALLATION À HAUTE ALTITUDE** Les foyers aux gaz sont testés et approuvés pour être utilisés à des altitudes comprises entre 0 et 4,500 pieds au Canada et aux États-Unis. Si cet appareil est installé à une altitude supérieure à 4,500 pieds (au Canada), consulter les autorités locales. Pour connaître l'ouverture des conduits qui convient, consulter le service local de distribution de gaz.

CONCRETE LIFESTYLES **CONCRETE LIFESTYLES** Intertek

LOCAL CODES Install and use your Outdoor Fire Pit with care. Follow local codes. In the absence of local codes, use the latest edition of The National Fuel Gas Code ANSI Z223.1/NFPA 54 available from: American National Standards Institute Inc. 1430 Broadway New York NY 10018 National Fire Protection Association Inc. Batterymarch Park Quincy MA 02269 **MAKE SURE YOU READ AND UNDERSTAND ALL WARNINGS. KEEP THIS MANUAL FOR reference.**	**CODES LOCAUX** Installer et utiliser votre foyer de table extérieur avec précautions. Suivre les codes en vigueur de votre région. En l'absence de ces codes, suivre les codes de la dernière édition du "National Fuel Gas Code ANSI Z223.1/NFPA 54" disponibles à : American National Standards Institute Inc. 1430 Broadway New York NY 10018 National Fire Protection Association Inc. Batterymarch Park Quincy MA 02269 **LIRE ET COMPRENDRE TOUS LES AVERTISSEMENTS. GARDEZ CE MANUEL POUR RÉFÉRENCES.**
PLACEMENT AND ASSEMBLY CAUTION: HEAVY: Use care when lifting and placing to avoid injury and damage to property and the Fire Pit itself. Fire pits will require 2 or more people to lift. ATTENTION: Fragile! Concrete may chip or scratch if collided with other hard material such as store, metal or other concrete.	INSTALLATION ET ASSEMBLAGE MISE EN GARDE : LOURD : Procéder avec précaution quand vous lever ou déplacer le foyer afin d'éviter les blessures ou les dommages à la propriété et au foyer de table. 2 personnes ou plus seront requises pour soulever le foyer. ATTENTION : Fragile! Le béton peut s'écailler ou s'érafler si celui-ci est cogné sur d'autres matériaux durs comme la pierre, le métal ou un autre béton.
HANDLE WITH CARE! 1. Please refer to 'Clearances to Combustibles' guide on page 4 of this guide for placement. 2. Ensure that the final location for the fire pit is as flat and level as possible. Also provide adequate drainage beneath the opening in the base of the fire pit body.	**MANIPULER AVEC SOIN!** 1. Se référer aux "Dégagements des matériaux combustibles" à la page 4 de ce guide pour l'installation. 2. S'assurer que l'emplacement final du foyer est plat et de niveau. Prévoir des trous de drainage sous l'ouverture de la base de la structure du foyer.
3. Completely unpack the fire pit. 4. Remove Burner Assembly and concrete top from fire pit body and carefully set aside.	3. Déballer le foyer complètement. 4. Enlever l'assemblage du brûleur et le couvercle en béton de la structure du foyer et les mettre de côté.
5. Carefully lift the firepit and place it in its final position. IF there is a gas riser, fire pit vessel should be placed so that the stub is enclosed within the fire pit body. (3) 6. If the fire pit does not sit level, shim appropriately so that it is level and evenly supported.	5. Lever le foyer avec précaution et le déposer à son emplacement final. S'il y a une conduite de gaz, la cuve du foyer doit être installée de manière à ce que le bout de la conduite soit à l'intérieur de la structure du foyer. (3) 6. Si le foyer n'est pas à niveau, le caler jusqu'à ce qu'il soit de niveau et supporté uniformément
7. Connect to Natural Gas or Propane Source as per page 8 of this manual. 8. Place the concrete top on the body and assemble Burner as per instructions on page 6.	7. Connecter la source de gaz naturel ou de gaz propane selon les instructions de la page 8 de ce manuel. 8. Placer le couvercle en béton sur la structure du foyer et assembler le brûleur selon les instructions de la page 6.

CONCRETE LIFESTYLES **CONCRETE LIFESTYLES** Intertek

9. Check for leaks and test burner (see page 10 and 12) 10. Cover with Decorative Topping media as per instructions on page 8.	9. Vérifier la présence de fuites et tester le brûleur (voir pages 10 et 12). 10. Couvrir le foyer avec le couvercle de décoration selon les instructions de la page 8.
DIAGRAM OF CLEARANCE TO COMBUSTIBLES 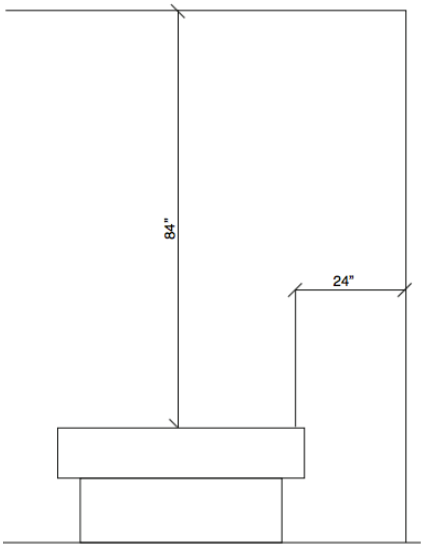 	**SCHÉMA DES DÉGAGEMENTS DES MATÉRIAUX COMBUS** 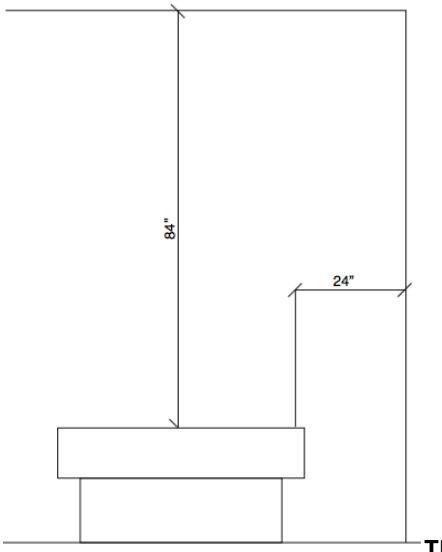 **TIBLES**
Component diagram of the models **COMPONENT DIAGRAM OF RUSTIC ROUND 36"** 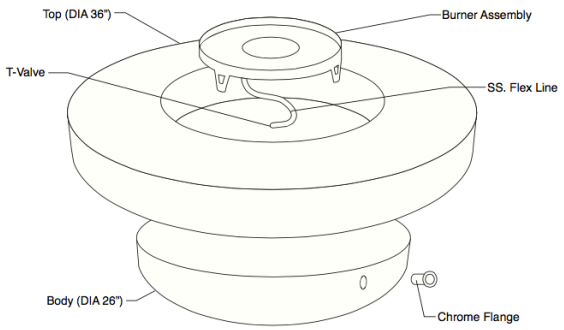 	**Schéma des composantes pour les modèles Edgewater, Lakeshore, etc.** **COMPONENT DIAGRAM OF RUSTIC ROUND 36"** 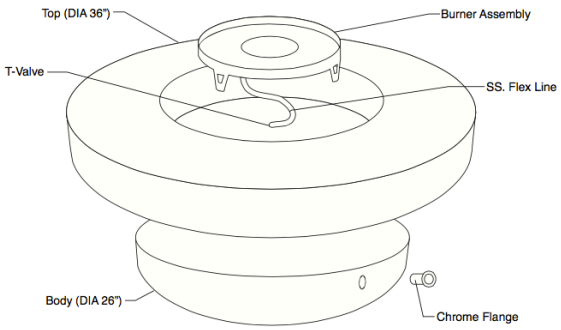
COMPONENT DIAGRAM OF RUSTIC ROUND 39" 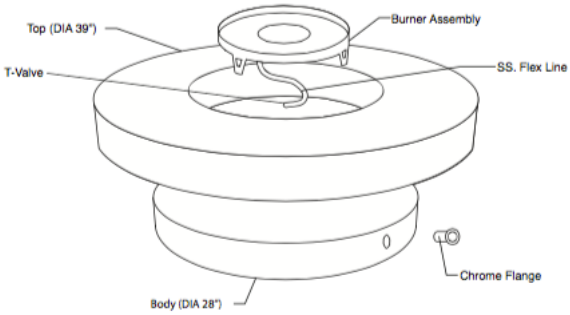 	**COMPONENT DIAGRAM OF RUSTIC ROUND 39"** 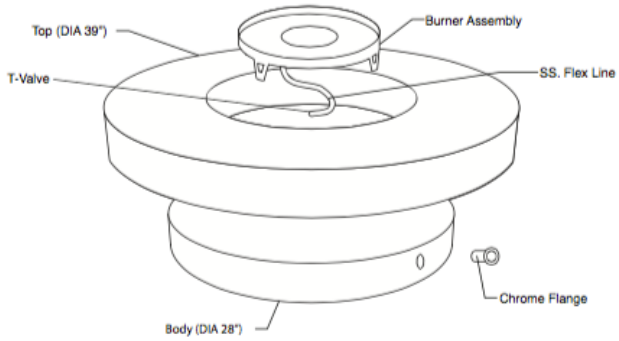

CONCRETE LIFESTYLES **CONCRETE LIFESTYLES** Intertek

COMPONENT DIAGRAM OF EDGEWATER 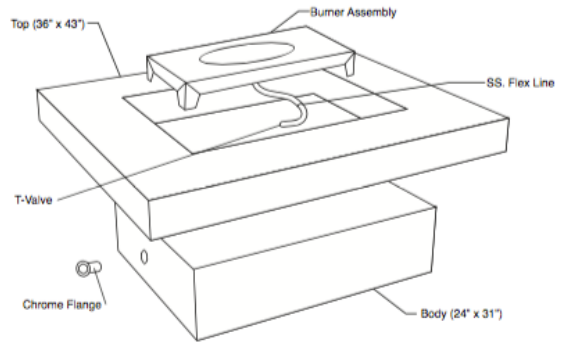 	**COMPONENT DIAGRAM OF EDGEWATER** 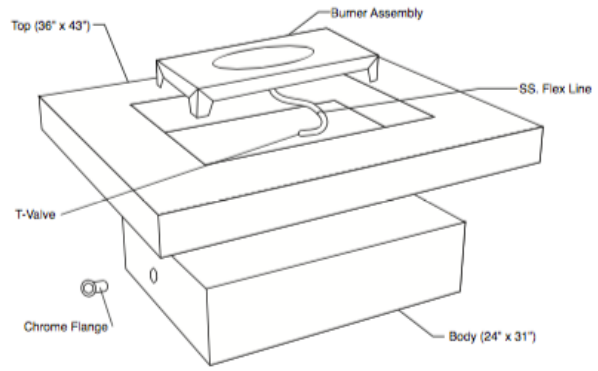
COMPONENT DIAGRAM OF LAKESHORE 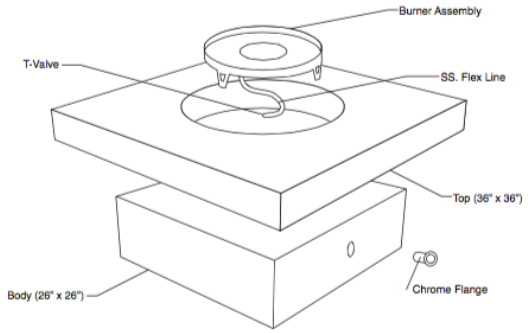 	**COMPONENT DIAGRAM OF LAKESHORE** 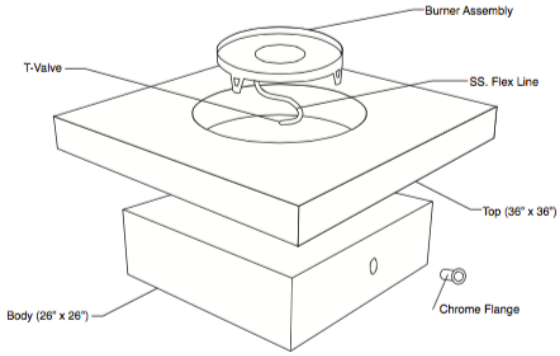
Top	**Couvercle**
Diameter	**Diamètre**
Burner assembly	**Assemblage du brûleur**
SS Flex Line	**Connecteur flexible en acier inoxydable**
T-Valve	**Soupape en T**
Chrome Flange	**Bride chromée**
Body	**Structure**
BURNER ASSEMBLY **WARNING: Failure to position parts in accordance with these diagrams and instructions and/or failure to use parts specifically approved for use with this appliance may result in property damage or personal injury**.	**ASSEMBLAGE DU BRÛLEUR** **AVERTISSEMENT : A défaut d'installer les pièces selon les schémas et consignes de ce guide et/ou le non-respect d'utiliser les pièces spécifiquement approuvées pour cet appareil risquent de provoquer des dommages à la propriété ou des blessures corporelles**.
TO ASSEMBLE THE BURNER The Fire Pit Tables have an open base through which you can bring a gas or propane line. Please make sure that the gas line is located only with this area. This will	**POUR ASSEMBLER LE BRÛLEUR** Une ouverture à la base de foyer de table sert à glisser les conduites de gaz naturel ou de gaz propane. Insérer la conduite de gaz dans cet espace, ce qui assurera une

ensure that the final position of the unit will not be compromised.	position stable et solide du foyer.
1. Connect the Burner Assembly to the gas/propane supply using the supplied flex connector and following the instructions on page 9. 2. Carefully leak test all connections following the procedure on page 9. 3. Fill the burner pan evenly with burner media fully covering burner ring.	1. Brancher l'assemblage du brûleur au connecteur flexible fourni avec l'appareil et suivre les directives de la page 9. 2. Procéder soigneusement à un test de fuites sur les points de raccordement selon les procédures de la page 9. 3. Répartir les pierres volcaniques uniformément sur la cuve du brûleur et sur l'anneau du brûleur.
Fire Pits Include: • Ball Valve with flange & connectors • Key Way Mount Ring • Burner • Lava rock • 24" SS Flex connector *LP Regulator (LP units only) *EXTRA*	Pièces fournies avec le foyer de table : • Valve à bille avec bride et connecteurs • Ensemble de valve à clé • Brûleur • Pierres volcaniques • Connecteur flexible en acier inoxydable, 24 po * Supplément - régulateur LP (réservoir propane seulement)
4. Follow the Initial Lighting Instruction on page 11 & 12. Make sure that the flame carries to all parts of the burner. Turn OFF the appliance and let it cool before proceeding to the next step.	4. Suivre les consignes d'allumage de la page 11 & 12. Repérer la flamme et s'assurer que tous les orifices du brûleur sont allumés. Fermer l'appareil et laisser refroidir avant de passer à l'étape suivante.
5. Place and evenly distribute decorative topping (river stones, crushed glass or lava rock) on top of burner media. An uneven or excessively thick layer of topping can result in an uneven flame. 6. Do not use any media not supplied by the manufacturer.	5. Disposer et répartir uniformément les médias décoratifs (roches de rivière, verres concassés ou pierres volcaniques) sur le dessus du brûleur. Une couche inégale ou trop épaisse pourrait produire une flamme irrégulière. 6. Ne pas mettre des médias décoratifs qui ne sont pas fournis par le manufacturier.
CAUTION: Do not remove the metal data plates attached to the Outdoor Fire Pit Burner. These plates contain important information.	**MISE EN GARDE : Ne pas enlever les plaques signalétiques de métal installées sur le brûleur du foyer de table. Ces plaques contiennent des renseignements importants**.
NOTICE: Installation and repair should be done by a qualified service person. The appliance should be inspected before use and at least once annually by a qualified service person. More frequent cleaning may be required as necessary. It is imperative that control compartment, burner and circulating air passageways of the appliance be kept clean.	**NOTE : L'installation et la réparation devraient être effectuées par un technicien qualifié. Cet appareil doit être inspecté avant son utilisation et au moins une fois par année par un technicien qualifié. En fonction de la fréquence d'utilisation, l'appareil devrait être nettoyé plus souvent. Il est important de garder le compartiment de contrôle, le brûleur et les passages de circulation d'air de cet appareil propres.**

CONCRETE LIFESTYLES **CONCRETE LIFESTYLES** Intertek

Media section No media **¾" Lava Rock** **MQStone with ¾" Lava Rock** 	**Médias décoratifs** **Pierres MQStone avec pierres volcaniques de ¾ po** Aucun media Pierres volcaniques 3/4 » po Pierres MQStone avec pierres volcaniques de ¾ » po
CONNECTING TO GAS SUPPLY **WARNING: A qualified service person must connect the appliance to the gas supply. Follow all local codes.**	**RACCORDEMENT DE L'ALIMENTATION EN GAZ** **AVERTISSEMENT : Un technicien qualifié devrait raccorder cet appareil au système d'alimentation en gaz. Suivre les codes locaux.**
CAUTION: Use only new black iron or steel pipe. Internally tinned copper tubing may be used in certain areas. Use pipe of ½" diameter or greater to allow proper gas volume to Outdoor Fire Pit Burner. If pipe is too small, undue loss of pressure will occur.	**MISE EN GARDE: Utiliser seulement des tuyaux en fer noir ou en acier neufs. Un tube de cuivre étamé à l'intérieur peut être installé dans certaines régions. Utiliser un tuyau de ½ po de diamètre ou plus pour allouer un volume de gaz adéquat vers le brûleur de votre foyer de table extérieur. Une perte de pression significative pourrait se produire si le tuyau est trop petit.**
INSTALLATION ITEMS NEEDED: **BEFORE INSTALLING THE OUTDOOR FIRE PIT, MAKE SURE YOU HAVE ALL ITEMS LISTED HERE**	**ARTICLES NÉCESSAIRES POUR L'INSTALLATION :** **AVANT D'INSTALLER LE FOYER DE TABLE, S'ASSURER D'AVOIR TOUS LES ARTICLES SUIVANTS :**
• Piping (check local codes) • Sediment trap • Sealant • Tee joints • Manual shutoff valve • Pipe wrench • Adjustable (crescent) wrench or pliers	• Tuyauterie (vérifier les codes locaux) • Piège à sédiments • Scellant • Raccords en T • Valve d'arrêt manuel • Clé serre-tube • Clé à molette ou pinces

CONCRETE LIFESTYLES **CONCRETE LIFESTYLES** Intertek

CONNECTING TO GAS SUPPLY **INSTALLATION REQUIREMENTS** Installation must include a manual shutoff valve and gas regulator. 1. Feed fuel line through the base or side of the fire pit unit.	**RACCORDEMENT DE L'ALIMENTATION EN GAZ** **CONSIGNES D'INSTALLATION** L'installation doit inclure une valve d'arrêt manuel et un régulateur de gaz. 1. Alimenter en gaz par la base ou le côté du foyer.
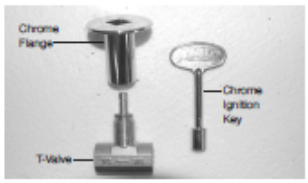	Chrome flange : Bride chromée T-Valve : Soupape en T Chrome Ignition Key : Valve à clé chrome 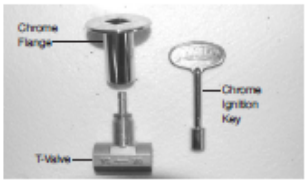
2. Remove existing valve from fire pit assembly and replace existing flex line with the longer 24" flex line. 3. Disassemble ball valve into 2 parts: Decorative Chrome Flange and T-Valve.	2. Enlever la valve existante du foyer et remplacer le connecteur flexible existant avec le connecteur de 24 po. 3. Démonter la valve à bille en 2 parties : bride chromée et la soupape en T.
4. Attach provided ½" MIP fittings to each side of the T-Valve with joint sealant. 5. Attach gas line to one side of the T-Valve and the provided SS Flex line to the other.	4. Attacher les raccords MIP de ½ po, fournis avec l'appareil, sur chaque côté de la valve à bille avec du joint scellant. 5. Fixer la conduite d'alimentation de gaz sur un côté de la valve à bille et le connecteur flexible en acier inoxydable de l'autre coté.
6. Place key way mount ring on to threaded side of a T-Valve. 7. Screw decorative flange through outside to T-Valve securely. The key way mount ring will enable you to tighten it. Tighten by hand. T-valve must be horizontal to avoid interference with the concrete top.	6. Placer l'anneau de montage de la clé sur le côté fileté de la valve à bille. 7. Visser la bride décorative à l'extérieur de la valve à bille fermement. L'anneau de montage vous permettra de la serrer. Visser manuellement. La valve à bille doit être à l'horizontal pour éviter toute interférence avec le couvercle de béton.
Typical connection 8. Place concrete top onto body and feed SS flex connector through the centre hole.	Connexion typique 8. Placer le couvercle de béton sur la structure et passer la connexion flexible en acier inoxydable par le trou.
9. Connect free end of SS flex connector to the burner unit. 10. Carefully leak test all connections.	9. Brancher le bout libre du connecteur flexible en acier inoxydable sur le brûleur; 10. Tester minutieusement toutes les connections pour les fuites.

11. Place burner unit into top 12. Cover with media as described in this manual.	11. Placer le brûleur dans le couvercle. 12. Couvrir avec le média tel que décrit dans le manuel.
13. Locate the gas hose out of pathways where people may trip over it or in areas where the hose may be subject to accidental damage.	13. Placer la conduite de gaz en dehors des zones passantes où les gens pourraient s'y enfarger et être sujet à des dommages accidentels.
CHECKING GAS CONNECTION **WARNING: Test all gas piping and connections for leaks after installing or servicing. Correct all leaks immediately.** **WARNING: Never use an open flame to check for a leak. Apply a mixture of |liquid soap and water to all joints. Bubbles forming on joints while the gas is running indicate a leak. Correct all leaks immediately.**	**VÉRIFICATION DE LA CONNECTION DE GAZ** **AVERTISSEMENT : Vérifier toutes les connections et les conduites de gaz pour les fuites après l'installation ou l'entretien. Corriger immédiatement toutes les fuites.** **AVERTISSEMENT : Ne jamais tester les fuites avec une flamme nue. Appliquer un mélange de savon liquide et d'eau sur tous les joints. La formation de bulles sur les joints lorsque la conduite de gaz est ouverte indique une fuite. Corriger immédiatement toutes les fuites.**
Test Pressures in Excess of ½ psi (3.5 kPA) This appliance and its individual shutoff valve must be disconnected from the gas supply piping system during any pressure testing of that system at test pressures in excess of ½ psi (3.5 kPA).	**Test de pression excédant ½ psi (3.5 kPa)** Cet appareil et sa valve d'arrêt individuelle doivent être débranchés du système d'alimentation en gaz durant les tests de pression du système d'alimentation en gaz excédant 1/2 psi (3.5 kPa).
Test Pressures Equal to or Less than ½ psi (3.5 kPA) This appliance must be isolated from the gas supply piping system by closing its individual manual shutoff valve during any pressure testing of the gas supply piping system at test pressures equal to or less than ½ psi (3.5 kPA).	**Test de pression égale ou inférieure à ½ psi (3.5 kPa)** Cet appareil doit être isolé du système d'alimentation en gaz en fermant manuellement sa valve d'arrêt individuelle durant les tests de pression du système d'alimentation en gaz à une pression égale ou inférieure à ½ psi (3.5 kPa) ou moins.
CONNECTING TO GAS SUPPLY CONTINUED LP MODELS	**CONNECTION À UNE ALIMENTATION CONTINUE EN GAZ PL (PROPANE LIQUIDE)**
LP –GAS MODELS 1. Make sure tank valve is in its full off position (Turn clockwise to stop). 2. Check tank valve features to ensure it has proper external mating threads. (Tank Valve Marked: USE WITH TYPE 1).	**MODÈLES PL** 1. S'assurer que la valve du réservoir est complètement en position arrêtée (OFF). (Tournez dans le sens horaire pour arrêter). 2. Vérifier les caractéristiques de la valve du réservoir pour vous assurer qu'elle a les filets correspondants

3. Inspect hose shipped with the unit for damage. Never attempt to use damaged or plugged equipment. See you local LP Gas Dealer for repairs.	adéquats. (Valve du réservoir marquée : UTILISER AVEC TYPE 1). 3. Inspecter le boyau livré avec l'appareil pour vous assurer qu'il n'est pas endommagé. Ne jamais utiliser de l'équipement endommagé ou bouché. Voir votre détaillant de gaz PL local pour les réparations.
4. After inspecting the LP hose shipped with the unit, follow steps 1 through 11 as described on page 9, but connect the end with the female fitting on the hose to the T-Valve at step 5. Note: Fuel Supply line must not come into contact with surfaces have temperatures in excess of 140 degrees F. LP gas cylinder must be kept a minimum of 4.5 feet from the appliance. You must use an approved LP cylinder retention device. (See Photo page 10 for example)	4. Après l'inspection du boyau PL livré avec l'appareil, suivre les étapes 1 à 11 telles que décrites à la page 9, mais brancher le raccord femelle au bout du boyau à la valve à bille de l'étape 5. Note : La conduite d'alimentation de gaz ne doit pas entrer en contact avec des surfaces dont la température dépasse 140°F. Il doit y avoir une distance minimale de 4,5 pi entre le réservoir de gaz propane et l'appareil. Vous devez utiliser un dispositif de soutien de réservoir de gaz propane approuvé. (Voir la photo de la page 10 pour un exemple).
5. When connecting regulator assembly to the tank valve, hand tighten nut clockwise to a positive stop. DO NOT use a wrench to tighten. Use of a wrench may damage quick closing coupling nut and result in a hazardous condition. 6. Locate the hose out of pathways where people may trip over it or in areas where the hose may be subject to accidental damage.	5. Lorsque vous connectez l'ensemble de régulateur à la valve du réservoir, serrez l'écrou à la main dans le sens horaire jusqu'à ce qu'il ne tourne plus. NE PAS utiliser une clé pour serrer. L'utilisation d'une clé peut endommager l'écrou d'accouplement à fermeture rapide et créer des conditions non sécuritaires. 6. Placer la conduite de gaz en dehors des zones passantes où les gens pourraient s'y enfarger et des zones où la conduite pourrait être sujette à des dommages accidentels.
7. Open tank valve fully (counter-clockwise). Turn the on/off valve at the unit slowly to the on position and use a soapy water solution to check all connections for leaks before attempting to light the appliance. If a leak is found, turn tank valve off and do not use the appliance until repairs can be made by a local LP Gas Dealer. DO NOT attempt to make repairs yourself. 8. Never attempt to use this appliance or any components that have been damaged or exposed to an accidental fire. Be certain to mount or set the LP-gas cylinder on a flat stable surface and retain it to prevent it from tipping. Purge the gas supply line of any trapped air prior to the first firing of the unit.	7. Ouvrir complètement la valve du réservoir (sens antihoraire). Tourner lentement la valve marche/arrêt de l'appareil en position marche (ON) et utiliser une solution d'eau savonneuse sur toutes les connexions pour vérifier qu'il n'y ait aucune fuite avant d'allumer l'appareil. En cas de fuite, tourner la valve du réservoir en position arrêt (OFF) et ne pas utiliser l'appareil jusqu'à ce que des réparations puissent être effectuées par un fournisseur de gaz PL local. NE PAS essayer d'effectuer les réparations vous-même. 8. Ne jamais utiliser cet appareil ou ses composantes s'ils ont été endommagés ou exposés à un feu accidentel. Les réservoirs de gaz PL doivent être installés sur une base solide pour empêcher les renversements. Purger la conduite d'alimentation en gaz de tout air emprisonné avant d'allumer l'appareil pour la première fois.

WARNING: During the initial purging and subsequent lightings, NEVER allow gas valve to remain OPEN position without first placing a burning match on the top of burner.	**AVERTISSEMENT : Durant la purge initiale et les allumages subséquents, NE JAMAIS laisser la valve à gaz en position OUVERTE avant d'avoir placé une allumette en feu sur le dessus du brûleur.**
Test fire the unit after referring to the SAFETY INFORMATION AND LIGHTING INSTRUCTIONS. *Tip: If LP-Gas outdoor fire pits are used continuously after a couple of hours, you could see the possibility of the flame decreasing in size. If this happens, turn off the control valve and rank valve and wait a couple of hours before lighting again or switch propane tanks. The propane tank is freezing up due to the volume of gas being taken out of the tank.*	Faire un test d'allumage de l'appareil après vous être référé aux INFORMATIONS SUR LA SÉCURITÉ et aux INSTRUCTIONS D'ALLUMAGE. *Conseil : Si les foyers extérieurs au gaz propane sont utilisés de façon continue, vous pourriez, après quelques heures, observer une diminution de la taille de la flamme. Si cela se produit, tourner la valve de contrôle et la valve du réservoir en position «arrêt» (OFF) et attendre quelques heures avant d'allumer de nouveau l'appareil ou changer le réservoir de propane. Le réservoir pourrait être bouché par congélation due au volume de gaz qui est sortie du réservoir.*
CHECKING GAS CONNECTION **WARNING: Test all gas piping and connections for leaks after installing or servicing. Correct all leaks immediately.** **WARNING: Never use an open flame to check for a leak. Apply a mixture of liquid soap and water to all joints. Bubbles forming on joints while the gas is running indicate a leak. Correct all leaks immediately with proper service.** **WARNING: DO NOT LEAVE FIRE PIT UNATTENDED WHEN IN USE**	**VÉRIFICATION DE LA CONNECTION DE GAZ** **AVERTISSEMENT : Vérifier toutes les connections et les conduites de gaz pour les fuites après l'installation ou l'entretien. Corriger immédiatement toutes les fuites.** **AVERTISSEMENT : Ne jamais tester les fuites avec une flamme nue. Appliquer un mélange de savon liquide et d'eau sur tous les joints. La formation de bulles sur les joints lorsque la conduite de gaz est ouverte indique une fuite. Corriger immédiatement toutes les fuites avec les services adéquats.** **AVERTISSEMENT : NE JAMAIS LAISSER L'APPAREIL FONCTIONNÉ SANS SURVEILLANCE**
ENCLOSURES FOR SELF-CONTAINED LP-GAS SUPPLY SYSTEMS If you build an enclose for an LP gas cylinder you must follow these specifications. You must also follow local codes. An enclosure for an LP-gas cylinder shall be ventilated by opening at both the upper and lower levels of the enclosure. This shall be accompanied by one of the following: a. One side of the enclosure shall be completely open; or b. For an enclosure having four sides, a top, and a bottom: 1. At least two ventilation opening shall be provided in the sidewalls of the enclosure, located within 5 in (217 mm) of the top of the enclosure, equally sized,	**ABRIS POUR SYSTÈMES D'ALIMENTATION EN GAZ PL (PROPANE LIQUIDE)** Si vous construisez un abri pour un réservoir de gaz PL, vous devez respecter ces spécifications. Vous devez aussi suivre les codes locaux. Un abri pour les réservoirs de gaz PL doit comporter des ouvertures de ventilation en haut et en bas. Celui-ci doit être accompagné de l'un des éléments suivants : a. un des côtés complètement ouvert; ou b. pour un abri ayant quatre côtés, un dessus et un plancher: 1. Il doit y avoir au moins deux ouvertures de ventilation, de même grosseur, sur les murs de côté de l'abri situées à 5 po (217 mm) du haut de l'abri, et espacées à un minimum de 90 degrés (1.57 rad) et sans aucune

spaced at a minimum of 90 degrees (1.57 rad) and unobstructed. The opening(s) shall have total free area of not less than 1 in 2Clb (14.2 cm2CKG) of stored fuel capacity. 2. Ventilation opening(s) shall be provided at floor level of the enclosure and shall have a total free area of not less that 1/2in2Clb (7.1 cm2Ckg) of stored fuel capacity. If ventilation openings at floor level are in a side wall, there shall be at least two openings. The bottom of the openings shall be 1 in (25.4 mm) or less from the floor level and the upper edge no more than 5" (127mm) above the floor level. The opening shall be equally sized, space at a minimum of 90 degrees (1.57 rad), and unobstructed. 3. Every opening shall have minimum dimensions so as to permit the entrance of a 1/8" (3.2mm) diameter rod. 4. Ventilation opening in sidewalls shall not communicate directly with other enclosures of the appliance. The cylinder valve shall be readily accessible to hand operation. A door on the enclosure to gain access to the cylinder valve is acceptable, provided it is non-locking and can be opened without the use of tools. Designs using a cover to gain access to the cylinder and cylinder valve shall be provided with handles or equivalent at a minimum of 180 degrees apart to facilitate lifting of the cover.	obstruction. Ces ouvertures doivent être libres de passage d'au moins 1 po carré par 2 livres (14.2 cm2Ckg) de capacité d'entreposage du gaz. 2. Des ouvertures de ventilation doivent être faites au niveau du plancher de l'abri et libres de passage d'au moins ½ po carré par 2 livres (7.1 cm2Ckg) de capacité d'entreposage du gaz. Si les ouvertures de ventilation du bas sont sur un mur de côté, il doit y avoir au moins 2 ouvertures. Les ouvertures de ventilation du bas doivent être de 1 po (25.4 mm) ou moins du sol et les ouvertures supérieures pas plus que 5 po (127 mm) du sol. Les ouvertures doivent être de la même grosseur, espacées à un minimum de 90 degrés (1.57 rad) et non obstruées. 3. Chaque ouverture doit avoir une dimension minimale pour permettre l'entrée d'une tige de 1/8 po (3.2 mm) de diamètre. 4. Les ouvertures de ventilation des murs de côté ne devraient pas correspondre directement avec les autres ouvertures de l'appareil. La valve du réservoir doit être accessible avec les mains. Une porte dans l'abri permettant l'accès à la valve du réservoir est acceptable si celle-ci ne peut pas être verrouillée et peut être ouverte sans le recours d'outils. Les modèles de couvercle donnant accès à la valve du réservoir et au réservoir devraient comporter des poignées ou l'équivalent à 180 degrés minimum d'espace pour faciliter le retrait du couvercle.
5. The enclosure for the LP-gas cylinder shall isolate the cylinder from the burner compartment to provide: a. Shielding from radiation b. A flame barrier; and c. Protection from foreign material. There shall be a minimum clearance of 2" (50.8mm) between the floor of the non-disposable LP-gas cylinder enclosure and the ground. The design of the appliance shall be such that: a. A non-disposable LP-gas cylinder can be connected, disconnected, and the connections inspected and tested outside the cylinder enclosure; and b. Those connections which could be disturbed when installing the cylinder in the enclosure can leak tested inside the enclosure. 6. The cylinder must be prevented from tipping over. An approved LP cylinder retention device is required.	5. L'abri pour le réservoir de gaz PL devrait isoler le réservoir du compartiment du brûleur pour a. protéger des radiations, b. agir comme coupe-feu, et c. protéger des matières étrangères. Il doit y avoir un dégagement minimum de 2 po (50.8mm) entre le plancher de l'abri du cylindre de gaz et le sol. La conception de cet appareil est conçue de façon à : a. connecter un réservoir de gaz PL réutilisable, le débrancher et l'inspecter, et vérifier les connexions de l'extérieur de l'abri; et b. tester les fuites, de l'intérieur de l'abri, sur les connections qui auraient pu être déplacées au moment d'installer le réservoir. 6. Le réservoir doit être installé de façon à prévenir les renversements. Un dispositif de soutien de réservoir de gaz propane approuvé doit être utilisé. (voir photo en exemple)

See photo for example	
 Example of an approved LP cylinder retention device	exemple de dispositif de soutien de réservoir de gaz propane *Example of an approved LP cylinder retention device*
LP GAS WARNINGS The LP gas supply cylinder used with LP Models must be: 1. Constructed and marked in accordance with the US Department of Transportation (D.O.T.) Specifications for LP-Gas Cylinders or the Standard for Cylinders, Spheres and Tubes for Transportation of Dangerous Goods Act, CAN/ CSA-B339, as applicable; 2. Provided with a listed overfilling prevention device; and 3. Provided with a cylinder connection device compatible with the connection for the appliance. The pressure regulator and hose assembly supplied with LP models must be used. Replacement pressure regulators and hose assemblies must be those specified in this manual. Be sure to use only 1 20 lb (9.1kg) LP gas cylinder with a Type 1 valve with this appliance as required by the American National Standards Institute (ANSI) and the Canadian Standards Steering Committee.	**AVERTISSEMENT – GAZ PL (PROPANE LIQUIDE)** Le réservoir de gaz utilisé avec les modèles de foyer PL doit être : 1. Construit et identifié conformément aux spécifications des réservoirs de gaz PL du "Department of transportation (D.O.T)" des États-Unis ou les Standards des réservoirs selon la norme sur les "Bouteilles à gaz cylindriques et sphériques et tubes pour le transport des marchandises dangereuses CAN1CSA-B339", applicables. 2. Fourni avec un dispositif de protection contre les débordements, et 3. Fourni avec une connexion compatible pour le raccord de l'appareil Le régulateur de pression et les conduites de gaz fournis avec les foyers de type PL doivent être utilisés. Le remplacement de ces pièces doit être les mêmes que spécifiés dans le manuel. S'assurer d'utiliser seulement un (1) réservoir de gaz de 20 lb (9.1 kg) avec une valve de type 1 avec cet appareil tel que requis par le "American National Standard Institue (ANSI)" et le "Comité directeur des Standards Canadiens".
The LP gas cylinder supply system must be arranged for vapor withdrawals. The LP gas cylinder used must include a collar to protect the cylinder valve. When an LP model is not in use, the LP-gas must be turned off at the supply cylinder. Fuel Supply line must not come into contact with surfaces having temperatures in excess of 140 degrees F. LP gas cylinder must be kept a minimum of 4.5 feet from the appliance. The cylinder must be prevented from tipping over by an approved LP cylinder retention device (See page 14 for	Le système d'alimentation en gaz PL doit être conçu de façon à ce que les vapeurs puissent s'échapper. Le réservoir de gaz PL utilisé doit comprendre un collet pour protéger la valve du réservoir. Lorsqu'un modèle au propane n'est pas en cours d'utilisation, l'arrivée du gaz doit être interrompue à partir l'alimentation du réservoir. La conduite d'alimentation de gaz ne doit pas entrer en contact avec des surfaces dont la température dépasse 140°F. Il doit y avoir une distance minimale de 4,5 pi entre le réservoir de gaz PL et l'appareil. Vous devez utiliser un dispositif de soutien de réservoir de

an example)

Locate the hose out of pathways where people may trip over it or in areas where the hose may be subject to accidental damage.

gaz PL approuvé pour éviter les renversements. (Voir la page 14 comme exemple).

Placer la conduite de gaz en dehors des zones passantes où les gens pourraient s'y enfarger et être sujet à des dommages accidentels.

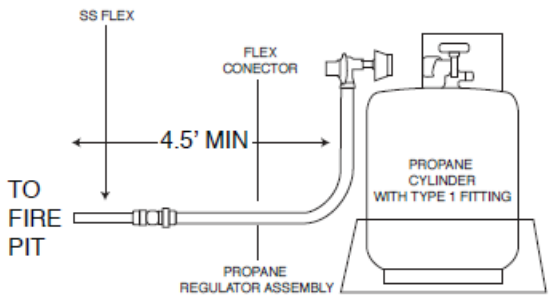

SS Flex : connecteur flexible en acier inoxydable
Flex Connector : connecteur flexible
TO fire pit : vers le foyer
Propane regulator assembly : assemblage du régulateur de propane
Propane cylindre with type 1 fitting : réservoir de propane avec raccord de type 1

BURNER SPECIFICATIONS:

FUEL	MAXIMUM SUPPLY PRESSURE	MAX INPUT BTU/HR
NATURAL GAS	10 IN. W.C./2.47 KPa	65,000
PROPANE	13 IN. W.C./3.24 KPa	65,000

MINIMUM CLEARANCE TO COMBUSTIBLE MATERIALS:

ABOVE	SIDE	BELOW
84"	24"	0"

Spécifications du brûleur

Combustible	Pression maximale de l'alimentation	Btu
Gas naturel	10 po w.C./2.47 kPa	65,000
Gaz propane	13 po w.C./3.24 kPa	65,000

Dégagements des matériaux combustibles

Dessus	Côté	Dessous
84 po	24 po	0 po

FOR YOUR SAFETY READ BEFORE LIGHTING:

a. This appliance must be lit by hand. When lighting, follow these instructions exactly.

b. Before LIGHTING, smell all around the appliance area for gas. Be sure to smell next to the floor, because some gas is heavier than air and will settle on the floor.

POUR VOTRE SÉCURITÉ, LIRE AVANT D'ALLUMER

a. Cet appareil doit être allumé manuellement. Lors de son allumage, suivre exactement ces directives.

b. Avant D'ALLUMER, repérer les odeurs de gaz autour de l'appareil. Repérer les odeurs proches du plancher car certains gaz sont plus lourds que l'air et restent au niveau du sol.

WHAT TO DO IF YOU SMELL GAS

- Do not try to light any appliance
- Do not touch any electric switch; do not use any phone in your building
- Immediately call your gas supplier from a neighbors phone. Follow the gas suppliers instructions
- If you cannot reach your gas supplier, call the fire department

QUE FAIRE S'IL Y A UNE ODEUR DE GAZ

- N'allumer aucun appareil.
- Ne pas toucher aux interrupteurs électriques. Ne pas utiliser de téléphone à l'intérieur de la bâtisse.
- Appeler immédiatement votre fournisseur de gaz à partir du téléphone d'un voisin. Suivre les directives de votre fournisseur de gaz.
- Si vous ne rejoignez pas votre fournisseur, avertir le service des incendies.

LIGHTING YOUR FIRE PIT

WARNINGS: Failure to follow these instructions exactly may result in fire or explosion causing property

ALLUMAGE DE VOTRE FOYER

AVERTISSEMENT : À défaut de suivre ces consignes précisément, un incendie ou une explosion pourrait en résulter, causant des dommages à la propriété, des

damage, personal injury or loss of life Before operating the appliance, check all around the appliance area and on the surrounding floor for the smell of gas (some gas is heavier than air and may settle on the floor in the event of a leak). **IF YOU SMELL GAS**, follow the safety instructions on page 1 or page 11 of this manual.	**blessures et même des pertes de vies.** Avant de faire fonctionner cet appareil, repérer les odeurs de gaz autour de l'appareil et les odeurs proches du plancher (certains gaz sont plus lourds que l'air et restent au niveau du sol). **S'IL Y A UNE ODEUR DE GAZ**, suivre les directives de sécurité sur la page **X** ou la page **X** de ce manuel.
The main gas valve in this appliance is not serviceable. Do not try to repair or modify the valve, as doing so may result in a fire or explosion. Call a qualified service technician if you have any safety concerns. Do not use this appliance if any part of it has been under water. Immediately call a qualified service technician to inspect the appliance and to replace any part of the control system and any gas control that has been under water. Improper installation, adjustment, alteration, service or maintenance can result in injury or property damage. For assistance or additional information, consult a qualified installer, service agency or the gas supplier. Do not store or use gasoline or other flammable vapors or liquids in the vicinity.	La valve principale de gaz ne tourne pas. Ne pas essayer de réparer ou de modifier la valve, car ceci pourrait causer un incendie ou une explosion. Appeler un technicien qualifié si vous avez des doutes liés à la sécurité. Ne pas utiliser cet appareil si une ou plusieurs pièces ont été immergées dans l'eau. Appeler immédiatement un technicien qualifié pour en faire l'inspection et pour remplacer toute pièce du système de contrôle et tout contrôle de gaz qui a été sous l'eau. De mauvaises installations, ajustements, altération, réparation ou entretien peuvent causer des blessures et des dommages matériels. Pour toute assistance ou information additionnelle, consulter un installateur qualité, une entreprise de service ou un fournisseur de gaz. Ne pas entreposer ou utiliser de gazoline ou tout autre vapeur ou liquide inflammable à proximité de cet appareil.
INITIAL LIGHTING INSTRUCTIONS Purge air from the supply line. **WARNING: During the initial purging and subsequent lightings, NEVER allow the gas valve to remain in "OPEN" position without first placing a burning match on top of the burner** 1. Place a burning match on top of the burner in the middle where the ports are present. **DO NOT HOLD MATCH IN HAND.** For natural gas unit turn on the on/off valve slowly at the unit. For the LP unit turn the valve on the LP tank counterclockwise all the way and then turn on the on/off valve slowly at the unit. 2. If the burner does not light before the match goes out immediately turn the gas off. 3. Wait at leas five (5) minutes to clear out any gas. If you have unsuccessfully tried to light the burner wait longer. Then smell for gas, including near the floor. If you smell gas, STOP! Follow the instruction in part B	**INSTRUCTIONS D'ALLUMAGE INITIAL** Purger l'air dans la conduite d'alimentation. **AVERTISSEMENT : Durant la purge initiale et les allumages subséquents, NE JAMAIS laisser la valve à gaz en position OUVERTE avant d'avoir placé une allumette en feu sur le dessus du brûleur.** 1. Déposer une allumette en feu sur le dessus du brûleur, au milieu des ouvertures. **NE PAS TENIR L'ALLUMETTE DANS SES MAINS**. Pour un foyer à gaz naturel, tourner lentement la valve marche/arrêt sur l'appareil. Pour un foyer au gaz PL, tourner la valve du réservoir complètement dans le sens antihoraire puis tourner lentement la valve marche/arrêt de l'appareil. 2. Si le brûleur ne s'allume pas avant que l'allumette s'éteigne, arrêter immédiatement l'alimentation en gaz. 3. Attendre au moins 5 minutes pour éliminer tout gaz résiduel. Si vous avez essayé sans succès d'allumer le brûleur, attendre plus longtemps. Puis repérer les odeurs de gaz incluant les odeurs proches du plancher.

on page 11. If you don't smell gas repeat step 2.

4. To Turn off the gas appliance turn the on/off valve to the off position for natural gas units. For LP unit, turn the on/off valve to the off position and then turn the valve on the LP tank to the off position clockwise.

Test for leaks in each of the following locations:

- The gas supply line connection to the main valve
- The Burner connections
- All joints on the valve and control body
- All field made joints and gas shutoff valves
- All factory mad joints and connections

S'il y a une odeur de gaz, ARRÊTER! Suivre les directives de la partie «B» dans de la page X. S'il n'y a pas d'odeur de gaz, répéter l'étape 2.

4. Pour fermer les foyers au gaz naturel, tourner la valve marche/arrêt sur l'appareil en position «arrêt» (OFF). Pour fermer les foyers PL, tourner la valve marche/arrêt de l'appareil en position «arrêt»(OFF) puis tourner la valve du réservoir PL dans le sens horaire jusqu'en position «arrêt» (OFF).

Vérifier la présence de fuites de gaz aux points suivants :

- La connexion d'alimentation en gaz de la valve principal
- Les connexions du brûleur
- Tous les joints des valves et contrôle de l'appareil
- Tous les joints faits sur place et les valves d'arrêt de gaz
- Tous les joints et connexions faits en usine

DANGER: Never use an open flame to check for gas leaks

CLEANING AND MAINTENANCE

WARNING: Turn off gas before servicing fire pit

It is recommended that a qualified service technician perform these check-ups at the beginning of each fire pit season.

If any irregularities are apparent with operation please refer to Troubleshooting Page 14.

DANGER : Ne jamais tester les fuites avec une flamme nue.

NETTOYAGE ET ENTRETIEN

AVERTISSEMENT : Fermer le gaz avant l'entretien du foyer

Il est recommandé de faire inspecter par un technicien qualifié le foyer avant chaque mise en fonction saisonnière de l'appareil.

Pour toute irrégularité apparente au moment de l'utilisation, consulter le Guide de dépannage de la page 14.

BURNER ELEMENT

At least annually remove the media and examine the burner. Keep the burner clean by vacuuming or brushing at least annually. Make sure the burner porting and burner air openings are free of obstructions at all times.

When the appliance is put back in service, check the burner flame patterns with Burner Assembly Instruction Section.

The burner must be replaced prior to the appliance being put into operation if it is evident that the burner is damaged.

Tampering is dangerous and voids all warranties. Any component found to be faulty must be replaced with an

ÉLÉMENT DU BRÛLEUR

Au moins une fois par année, enlever les médias décoratifs et examiner le brûleur. Garder le brûleur propre en passant l'aspirateur ou en le brossant au moins une fois par année. S'assurer que le support et les orifices du brûleur ne sont pas obstrués, en tout temps.

Lorsque l'appareil est remis en opération, vérifier les caractéristiques de la flamme selon la section des consignes de l'assemblage du brûleur.

Si le brûleur est endommagé de façon apparente, il doit être remplacé avant que l'appareil soit remis en marche.

Modifier l'appareil est dangereux et invalide la garantie. Toute composante fautive doit être remplacée avec une

approved component. To obtain proper operation, it is imperative that the burner flame characteristics are steady, not lifting or floating. Check the burner flame patterns with Burner Assembly Instructions Section. Periodically check the hose connecting the LP-gas cylinder to ensure it is not damaged in any way.	pièce approuvée. Pour obtenir un fonctionnement efficace, il est important que les caractéristiques de la flamme soient stables, pas surélevées ou flottantes. Vérifier les caractéristiques de la flamme selon la section des consignes de l'assemblage du brûleur. Périodiquement, vérifier la conduite connectée au réservoir de gaz PL pour vous assurer qu'elle n'est pas endommagée d'aucune façon.
CONCRETE It is recommended fire pits are protected from the rain and snow with covers, if you wish to maintain original finish. Concrete will react to its environment, and naturally weather and acquire a patina with time. All fire pits are sealed with a densyfing topical sealer that provides some resistance to water and staining. This does not mean that concrete is water or stain proof. The concrete can also be cleaned with a mild soap and water solution. Never use abrasives or strong chemicals as they may scratch and/or stain surface. The fire pit should be covered when not in use for extended periods of time. Always ensure that your fire pit is draining water properly (i.e. drainage is not obstructed by debris) To renew the finish on a fire pit it is recommended to re-seal the fire pits at the start of each season (depending on level of exposure to the weather)	**BÉTON** Il est recommandé que les foyers soient protégés de la pluie ou de la neige avec un couvercle pour garder leur fini original. Le béton réagi à son environnement et aux conditions climatiques et peut acquérir un fini lustre avec le temps. Tous les foyers sont enduits d'un protecteur d'étanchéité densifié qui procure une résistance à l'eau et aux taches. Noter que ce produit ne rend pas le béton imperméable ou anti-taches. Le béton peut être nettoyé avec une solution de savon doux et d'eau. Ne jamais utiliser d'abrasifs ou de produits chimiques car ils peuvent égratigner et/ou tacher la surface. Le foyer doit être recouvert lorsqu'il n'est pas en opération pour de longues périodes. Toujours s'assurer que le foyer est drainé proprement (i.e. l'évacuation de l'eau n'est pas obstruée par des débris). Pour renouveler le fini du foyer, il est recommandé d'appliquer un couche de scellant au début de chaque saison (selon le niveau d'exposition aux conditions climatiques).
OPERATING INSTRUCTIONS **STOP! Read the safety information in this manual** **IF YOU DO NOT FOLLOW THESE INSTRUCTIONS PRECISELY, A FIRE OR EXPLOSION MAY RESULT AND YOU COULD BE SERIOUSLY INJURED!** **CAUTION: When lava rock is new or contains moisture, operating fire pit may cause it to pop and cause small particles to fly. When igniting the fire pit for the first**	**DIRECTIVES D'OPERATION** **ARRETER! Lire les informations de sécurité dans ce manuel.** **A DÉFAUT DE SUIVRE CES CONSIGNES PRÉCISÉMENT, UN INCENDIE OU UNE EXPLOSION POURRAIT EN RESULTER ET VOUS BLESSER SÉRIEUSEMENT.** **MISE EN GARDE : Lors de son utilisation, le foyer peut**

time, or after lava rock has become damp, it may take several minutes for the lava to dry out and cease popping.	**produire des crépitements ou produire des petites particules flottantes dues aux pierres volcaniques neuves ou humides. Lors du premier allumage ou lorsque les pierres sont mouillées, ces crépitements ou particules cesseront dès que les pierres seront sèches. Cela peut prendre quelques minutes.**
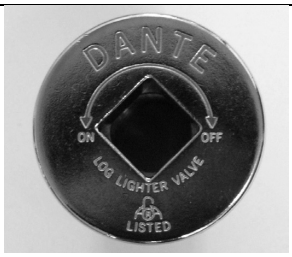	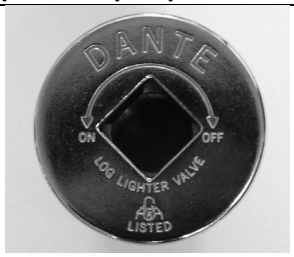
OPERATING INSTRUCTIONS: Use only your hand to turn the gas control knob or valve. Never use tools. If the knob will not turn by hand, don't try to repair it, call a qualified service technician. Force or attempted repair may result in a fire or explosion.	**PROCÉDURES D'UTILISATION** Tourner la manette de contrôle ou la valve de gaz à la main. Ne jamais utiliser d'outils. Si la manette ou la valve ne tourne pas, n'essayer pas de la réparer. Appeler un technicien qualifié. Forcer ou essayer de réparer pourrait causer un incendie ou une explosion.
Upon completing the gas line connection, a small amount of air will be in the lines. When first lighting the burn, it will take a few minutes for the lines to purge themselves of air. Once the purging is complete the burner will light and operate as indicated in the instruction manual. Subsequent lighting of the appliance will not require such purging. Periodic visual check of the burner flame must be made. To obtain proper operation, it is imperative that the burner flame characteristics are steady, not lifting or floating. This picture depicts the typical flame pattern.	Lors du raccordement des conduites de gaz, une petite quantité d'air sera présente dans celles-ci. Lors du premier allumage, la purge d'air dans ces conduites prendra quelques minutes. Une fois la purge complétée, le brûleur s'allumera et fonctionnera selon les instructions de ce manuel. Aucune purge ne sera nécessaire lors des allumages subséquents de cet appareil. Une vérification visuelle de la flamme doit être effectuée périodiquement. Pour obtenir un fonctionnement efficace, il est important que les caractéristiques de la flamme soient stables, pas surélevées ou flottantes. Cette photo démontre un feu typique.
Typical Flame	Flamme Typique

CONCRETE LIFESTYLES **CONCRETE LIFESTYLES** Intertek

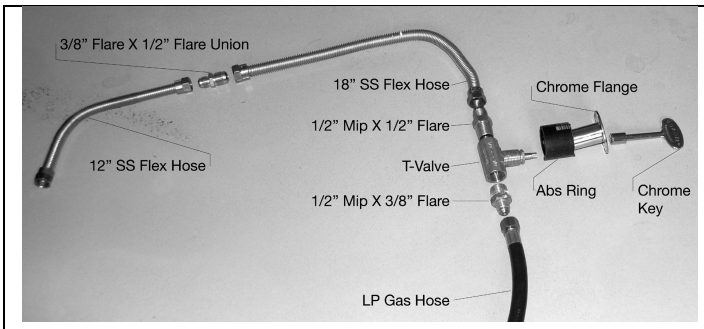

Collerette de 3/8 po x raccord de 1/2 po
Connecteur flexible en acier inoxydable 12 po
Connecteur flexible en acier inoxydable 18 po
Collerette MPT 1/2 po x 1/2 po
Valve à bille
Collerette MPT 1/2 po x 3/8 po
Conduite de gaz PL
Bride chromée
Anneau *ABS*
Clé chromée

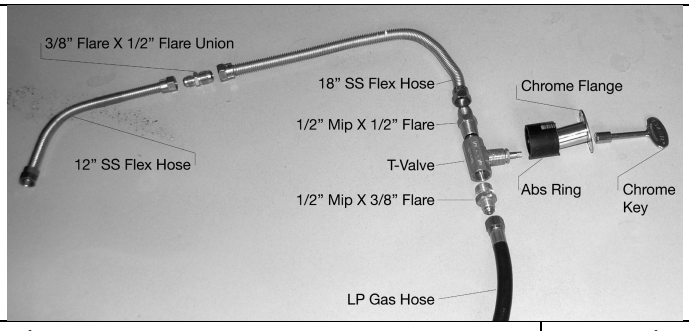

PART	QUANTITY
Concrete Firepit	1
Burner LP or NG	1
LP Gas Hose & Regulator (LP units only *sold separately for desired lengths)	1
Lava Rock	1
T Valve	1
Chrome Flange	1
Chrome Key	1
18" to 24" Flex Hose depending on Model	1
3/8" Flare X 1'2" MIP connector (side access or LP Kit	2
3/8" Flare X 3/8" FIP Connector (side access or LP kit	2

All replacement parts can be sourced through CONCRETE LIFESTYLES

778.689.0099
info@concretelifestyles.ca
www.concretelifestyles.ca

Pièces	Quantité
Foyer de table en béton	1
Brûleur PL ou gaz naturel	1
Régulateur et conduite de gaz (Appareil LP seulement – vendu séparément selon la longueur désirée	1
Pierres volcaniques	1
Valve à bille	1
Bride chromée	
Clé chromée	1
Connecteur flexible 18 po ou 24 po selon les modèles	1
Collerette 3/8 po x MPT 1/2 po (accès par le côté ou assemblage PL)	2
Collerette 3/8 po x FIP 3/8 po (accès par le côté ou assemblage PL)	2

Toutes les pièces de rechange peuvent être commandées de CONCRETE LIFESTYLES
778.689.0099
info@concretelifestyles.ca
www.concretelifestyles.ca

CONCRETE LIFESTYLES **CONCRETE LIFESTYLES** Intertek

WARRANTY INFORMATION

Save this certificate. It gives you specific legal rights, and you may also have other rights which may vary from province to province. In the event your unit needs servicing contact your dealer or contractor who installed or serviced your unit. When requesting service, please have the model and serial number from each unit readily available. If your dealer needs assistance, the distributor is available for support.

Fill in the installation date and model and serial number of the unit in the space provided below and retain this limited warranty for your files.

GENERAL TERMS

This limited warranty applies only while the unit remains at the site of the original installation and only if the unit is installed in Canada or the United States. The warranty applies only if the unit is installed and operated in accordance with the printed instructions and in compliance with applicable installation, building codes and good trade practices.

During the first year after installation, we will provide a replacement for any component part of your unit found to be defective in materials or workmanship. The part to be replaced must be returned to the distributor in exchange for the replacement part.

In lieu of providing a replacement part, we may, at our option, prove the distributor's component purchase price from us or a credit equal to the distributors component purchase price from us toward the purchase of any new unit which we distribute. If a credit is given in lieu of a replacement part, the rating plate from the unit being replaced must be submitted on a warranty claim and unit being replaced must be made available to the distributor for disposition. In establishing the date of installation for purpose including determination of the starting date for the term of limited warranty, reasonable proof of the original installation must be presented (you must retain the original record that can establish the installation date of your unit) otherwise the effective date will be based upon the date of manufacture plus (30) days.

Any labor, material, freight and/or handling charges associated with any repair or replacement pursuant to this limited warranty will be your responsibility. In this

INFORMATION SUR LA GARANTIE

Conservez ce certificat. Il indique vos droits légaux et vous pourriez aussi avoir d'autres droits selon votre province.
Si votre appareil a besoin de réparations ou d'entretien contactez votre distributeur ou l'entrepreneur qui en a fait l'installation. Pour toute demande, ayez à portée de main les numéros de modèle et de série de chaque appareil. Si votre détaillant à besoin d'aide, il peut compter sur son distributeur pour tout support.

Remplir les espaces ci-dessous : no de série, no de modèle et date d'installation, et gardez cette garantie dans vos dossiers.

CONDITIONS GÉNÉRALES

Cette garantie limitée s'applique seulement lorsque l'appareil reste à l'endroit ou il a été initialement installé et seulement s'il a été installé au Canada ou aux États-Unis.
Cette garantie est applicable uniquement si l'appareil est installé et utilisé selon les instructions d'installation écrites et conformément aux codes d'installation et du bâtiment et selon les bonnes pratiques du métier.
Pendant la première année suivant de l'installation, nous remplacerons toute composante de votre appareil dont les matériaux ou l'assemblage serait défectueux. La pièce devant être remplacée devra être retournée à notre distributeur en échange de la pièce de remplacement.

Au lieu de fournir une pièce de remplacement, nous pourrions, à notre convenance, accorder au distributeur notre prix de la pièce de rechange ou un crédit, équivalent au prix d'achat de la pièce par le distributeur, applicable sur ses prochains achats d'appareils neufs que nous distribuons.
Si un crédit est émis à la place de la pièce de remplacement, la plaque signalétique de l'appareil remplacé doit être remise lors de la réclamation, et l'appareil remplacé doit être mis à la disposition du distributeur.
Dans le but d'établir la date d'installation afin de déterminer le début de cette garantie, une preuve raisonnable de la date d'installation d'origine doit être présentée (garder une preuve originale qui pourrait établir la date d'installation de votre appareil), sinon la date d'entrée en vigueur sera basée sur la date de fabrication plus trente (30) jours.
Tout coût de main-d'œuvre, de matériaux, de transport ou de manutention associés à toute réparation relative à cette garantie limitée sera votre responsabilité. Dans cette

warranty the word installation mean original installation.	garantie, le mot «installation» signifie installation d'origine.
We will not be responsible for and you the user will pay for: (a) damages cased by accident, abuse, negligence, misuse, riot, fire, flood, or Acts of God (b) damages caused by operating the unit where there is a corrosive atmosphere containing chlorine, fluorine, or any other damaging chemicals (other than in a normal residential environment)(c) damages caused by any unauthorized alteration or repair of the unit affecting its stability or performance (d) damages caused by improper matching or application of the unit or the unit's components (e) damages cause by failing to provide proper maintenance and service to the unit (f) any expenses incurred for erecting, disconnecting or dismantling the unit (g)parts or supplies used in connection with service or maintenance (h)damage repairs, in operation or inefficiency resulting from faulty installation or application (i)electricity or fuel costs or any increase in electricity or fuel cost whatsoever including additional or unusual use of supplemental electric heat. We shall not be liable for any incidental, consequential, or special damages or expense in connection with any use or failure of this unit. We have not made and do make any representation or warranty of fitness for a particular use or purpose and there is no implied condition of fitness for a particular use or purpose. We make no express warranties except as stated in this limited warranty. No one is authorized to change this limited warranty or to create for us any other obligation or liability in connection with this unit. Any implied warranties shall last for one year after the original installation. Some states and provinces do not allow the exclusion or limitation of incidental or consequential damages or do not allow limitations on how long an implied warranty or condition lasts so the above limitations or exclusions may not apply to you. The provisions of this limited warranty are in addition to and not a modification of or subtraction from any statutory warranties and other rights and remedies provided by the law	Nous ne serons pas responsables et vous, l'utilisateur, devrez payer pour les dommages causés par : (a) un accident, une mauvaise utilisation, la négligence, un abus, une émeute, un incendie, une inondation ou désastre naturel (b) l'utilisation de l'appareil dans une atmosphère corrosive contenant du chlore, du fluor ou autres produits chimiques dommageables (autrement que dans un environnement résidentiel normal) (c) toute modification ou réparation non autorisée de l'appareil affectant sa stabilité ou sa performance (d) une adaptation ou utilisation inappropriée de l'appareil ou de ses composantes (e) un dommage causé par un manque d'entretien ou un entretien incorrect de l'appareil (f) toute dépenses encourues reliées l'érection, le débranchement ou le démantèlement de l'appareil (g) les pièces et fournitures utilisées pour la réparation ou l'entretien (h) les réparations des dommages, relié au fonctionnement ou inefficacité dus à une mauvaise installation ou application (i) les coûts d'électricité ou de combustibles ainsi que l'augmentation des frais d'électricité et de combustibles quels qu'ils soient incluant l'utilisation supplémentaire ou inhabituelle d'un chauffage électrique. Nous ne serons pas responsable des dommages et dépenses, spéciaux, indirects ou consécutifs dus à l'utilisation ou à la défaillance ou aux pannes de cet appareil. Nous n'avons pas et ne faisons aucune couverture de garantie pour l'adaptation pour des besoins spécifiques et il n'y a aucune condition implicite de garantie pour de telles adaptations. Nous ne faisons pas de garantie formelle sauf si mentionné dans cette garantie limitée. Personne n'est autorisé à apporter des changements à cette garantie limitée ou à créer toute obligation ou responsabilité de notre part en relation avec cet appareil. Toute garantie implicite est valide pour une période d'un an à partir de la date d'installation originale. Certains états ou provinces ne permettent pas l'exclusion ou la limitation des dommages indirects ou consécutifs ou ne permettent la limitation de la durée d'une garantie implicite donc il se pourrait que ces conditions ne s'appliquent pas à vous. Les dispositions de cette garantie limitée sont une addition et non une modification ou soustraction de garanties statutaires et autres droits et recours fournis par la loi.

CONCRETE LIFESTYLES **CONCRETE LIFESTYLES** Intertek

Model No. Serial No. Date installed	No. de modèle No. de série Date d’installation